第 47 回岡崎市障がい者作品展開催要領

1　主催

岡崎市・特定非営利活動法人岡崎市障がい者福祉団体連合会

2　日時

令和９年１月 22 日（金）～１月 26 日（火）

午前９時～午後９時まで（26 日は午後４時まで）

3　会場

岡崎市康生通西４丁目７１番地

岡崎市図書館交流プラザ　りぶら

２階ギャラリースペース・お堀通り

4　参加資格の要件

団体に属さず、障がい者作品展に参加を希望される方は、次の要件を満たしていることが必要です。

① 岡崎市に住所を有するもの

② 障がい者手帳を有するもの

5　作品の搬入出日

搬入日：１月 21 日（木）午後４時～午後６時

搬出日：１月 26 日（火）午後４時～午後５時

6　掲示場所について

・一般参加者の掲示場所は作品内容に応じて、ギャラリースペースの下記の場所に掲示することになります。

① 高さ 210cm×幅 120cm の積立式パネル。なお、パネルの前方に高さ 70cm の机を設置するため、実際に掲示ができる範囲は高さ 140cm×幅 120cm 部分となる。

② 積立式パネルの前方に設置される、高さ 70cm×幅 180cm×奥行 45cm の机上。パネルの幅で１団体のスペースとなる。

・一般参加者は上記のスペースを参加者で共有することになりますので、参加者により広さが変わることを御了承下さい。

＜ギャラリースペース＞

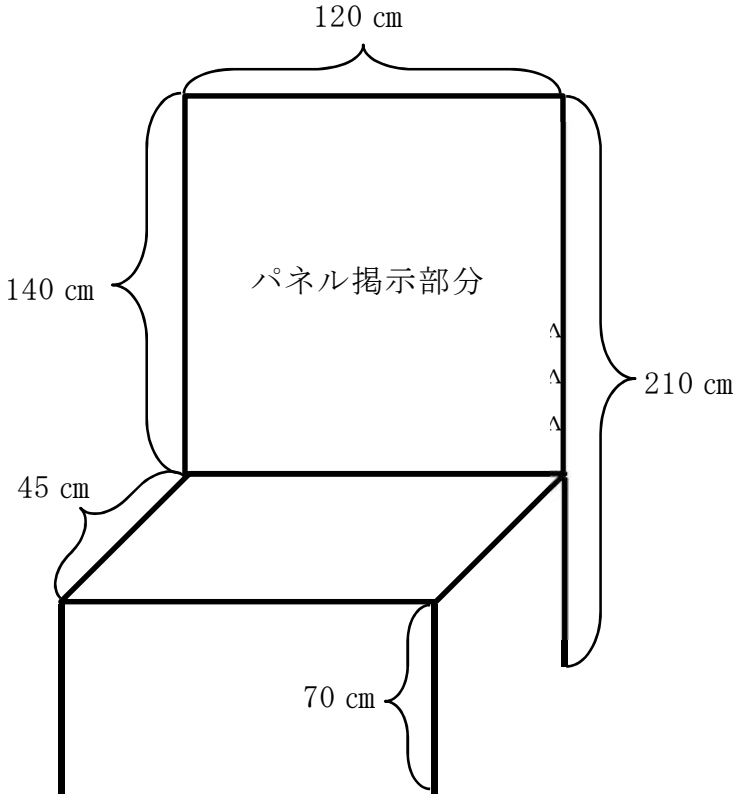

6　その他

① 展示作品の搬入出・管理・保全は個人の責任においてお願いいたします。展示作品に何らかのトラブルが発生した場合、当方では責任を負いませんので御了承ください。

②搬入の際に参加賞として授産製品をお渡ししますので、別紙申込書を提出してください。なお、授産製品の選択はできませんので御了承ください。

② 展示作品の名札や問合せ先を明記したカードなどは用意しません。名札やカードなどをつける場合は個人で御用意ください。ニックネームでも構いません。

7　申込書の提出方法、期限または問合せ先

提出方法：メール、ＦＡＸ、郵送

提出期限：**令和８年 12 月 22 日（火）**

問合せ先：特定非営利活動法人　岡崎市障がい者福祉団体連合会

〒444-0011　岡崎市欠町字清水田６番地３　友愛の家内

TEL・FAX：0564-23-8890

e-mail：o2940050@m3.catvmics.ne.jp